РОССИЙСКАЯ ФЕДЕРАЦИЯ
ОБЩЕСТВО С ОГРАНИЧЕННОЙ ОТВЕТСТВЕННОСТЬЮ
“ТОРГОВЫЙ ДОМ ВЛАДЭЛЕКТРОКАБЕЛЬ ”

142101, Московская область, г. Подольск, ул. Плещеевская, д.11А, стр.2, пом.16
ИНН 3306010467, КПП 503601001, Код ОКПО 93554257

Регулируемые светодиодные модули S2
SU-M-643/SU-M-644/ SU-M-645/ SU-M-646

Производство: OSAYAS Power Supply

Цены на продукцию (без НДС):

Светодиодный герметичный модуль OSAYAS SU-M-643 - 22 669,69 руб.

Светодиодный герметичный модуль OSAYAS SU-M-644 - 29 923,82 руб.

Светодиодный герметичный модуль OSAYAS SU-M-645 - 34 797,17 руб.

Светодиодный герметичный модуль OSAYAS SU-M-646 - 38 400,03 руб.

Технические характеристики

- ***Светодиодный встраиваемый в осветительные приборы модуль LED***
- ***Габаритные размеры***
  SU-M-643:292x20 мм
  SU-M-644:584x20 мм
  SU-M-644:876x20 мм
  SU-M-644:1168x20 мм
- ***Ток возбуждения: 350 мА / 500 мА / 700 мА***
- ***Соединительная клемма на плате (WAGO 2065)***
- ***Отклонение температуры: 3 шага для области MAcAdam***
- ***Диапазон температур от 2700 до 6500 K***
- ***Продолжительный срок службы: > 150.000 часов (L80, L10)***
- ***Высокая эффективность: до 175 лм/Вт для температуры = 50 °C***
- ***Выполняются в размерах: 292/584/876/1168 мм***
- ***Совместимость с системой ZHAGA***

ООО ТОРГОВЫЙ ДОМ ВЛАДЭЛЕКТРОКАБЕЛЬ

РОССИЙСКАЯ ФЕДЕРАЦИЯ
ОБЩЕСТВО С ОГРАНИЧЕННОЙ ОТВЕТСТВЕННОСТЬЮ
“ТОРГОВЫЙ ДОМ ВЛАДЭЛЕКТРОКАБЕЛЬ ”

142101, Московская область, г. Подольск, ул. Плещеевская, д.11А, стр.2, пом.16
ИНН 3306010467, КПП 503601001, Код ОКПО 93554257

Габаритные размеры

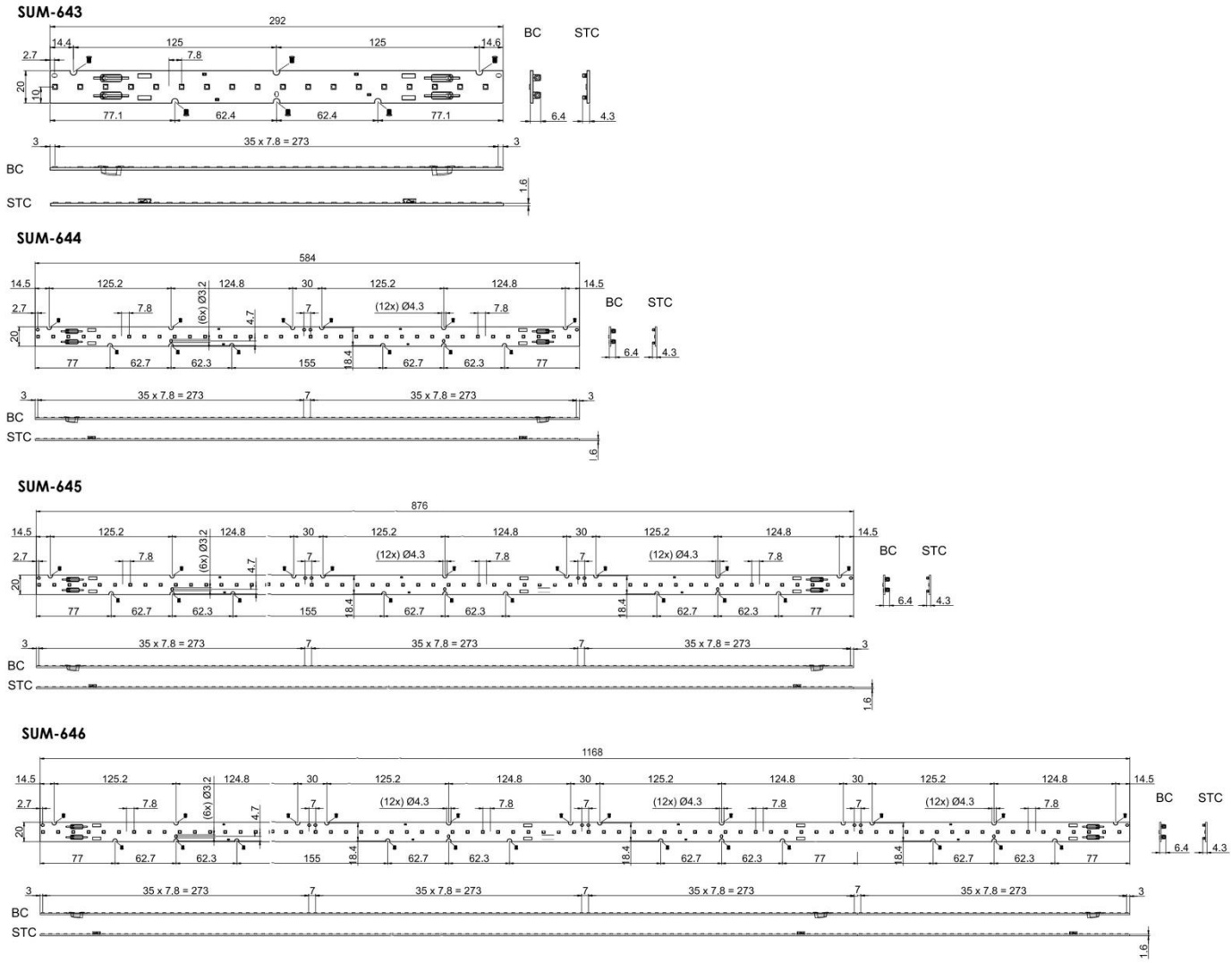

Крепежная клипса

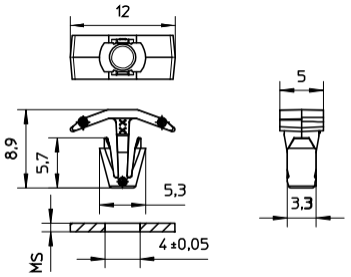

Используется ля крепления LED платы к осветительному прибору без использования винтов
Диаметр отверстий PCB платы : 4.3–4.5 мм
Виброустойчивое исполнение
Материал: PC, белый (UL-94 V2)
Вес: 0.2 г, упаковка: 1000 шт. (.11 = 10,000 шт.)

ООО ТОРГОВЫЙ ДОМ ВЭК ВЛАДЭЛЕКТРОКАБЕЛЬ

РОССИЙСКАЯ ФЕДЕРАЦИЯ
ОБЩЕСТВО С ОГРАНИЧЕННОЙ ОТВЕТСТВЕННОСТЬЮ
“ТОРГОВЫЙ ДОМ ВЛАДЭЛЕКТРОКАБЕЛЬ ”

142101, Московская область, г. Подольск, ул. Плещеевская, д.11А, стр.2, пом.16
ИНН 3306010467, КПП 503601001, Код ОКПО 93554257

Тип	Номер	Для толщины пластины осветительного прибора, мм
89505	683486	0,5-1,0*

*Толщина платы PCB 1.6 мм

Линейные LED драйверы постоянного тока

Регулируемые светодиодные модули S2 с изменяемой цветовой температурой

Крышки S2

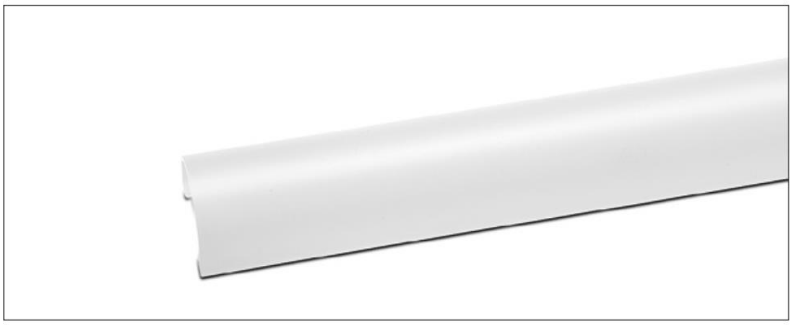

Техническая информация

Служат для защиты LED платы PCB, уменьшения засветки, а также для равномерного распределения светового потока

Для 1-рядной платы SMD PCBs W2
Материал: ПММА
Высокое пропускание:
92% полурассеивающие
84% рассеивающие
Легкая сборка: крепежные клипсы под крепежными винтами (диаметр головки 7 мм) для крепления крышки или крепежные клипсы/скотч для крепления платы
Другие размеры по требованию

С крепежными клипсами

Тип	**Номер**	Длина X мм	Исполнение	КПД* %	Вес, гр.	Упаковка (шт.)
92920	**558512**	597	полурассеивающая	92	81.8	240
92921	**558513**	1200	полурассеивающая	92	164.4	192
92922	**558514**	1500	полурассеивающая	92	205.5	192
92923	**558515**	1800	полурассеивающая	92	246.6	192
92924	**558516**	597	рассеивающая	84	81.8	240
92925	**558517**	1200	рассеивающая	84	164.4	192
92926	**558518**	1500	рассеивающая	84	205.5	192
92927	**558519**	1800	рассеивающая	84	246.6	192

* Измерено на белой пластине осветительного прибора

С полурассеивающей крышкой
С рассеивающей крышкой

РОССИЙСКАЯ ФЕДЕРАЦИЯ
ОБЩЕСТВО С ОГРАНИЧЕННОЙ ОТВЕТСТВЕННОСТЬЮ
“ТОРГОВЫЙ ДОМ ВЛАДЭЛЕКТРОКАБЕЛЬ ”

142101, Московская область, г. Подольск, ул. Плещеевская, д.11А, стр.2, пом.16
ИНН 3306010467, КПП 503601001, Код ОКПО 93554257

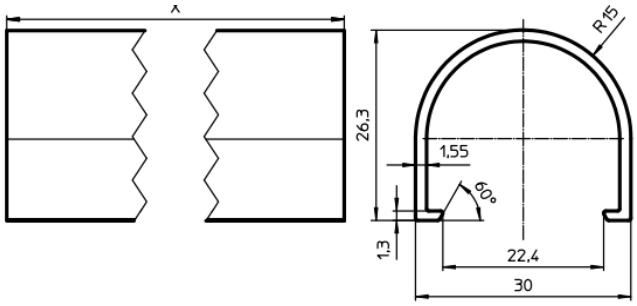

Отклонение длины: 597 мм ± 1 мм (обработанные края), 1200 / 1500 / 1800 мм + 10 мм (необработанные края)

С креплением на скотч

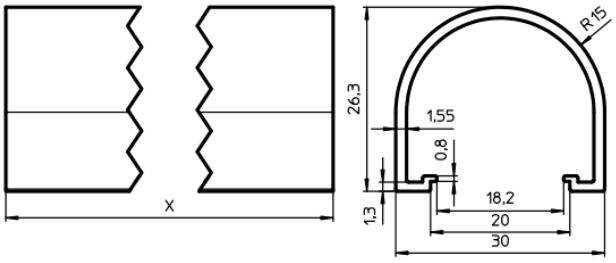

Length tolerance: 597 mm ± 1 mm (ends finished),
1200 / 1500 / 1800 mm + 10 mm (ends raw)

Отклонение длины: 597 мм ± 1 мм (обработанные края), 1200 / 1500 / 1800 мм + 10 мм (обработанные края)

Для крепления PCB платы и крышки крепежные винты не требуются

Концевые заглушки для крышки
Концевые заглушки с отверстием или без отверстия для монтажа провода внутри крышки

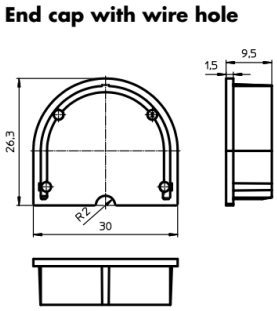

Материал: PC, прозрачный
Вес: 2 г, Упаковка: 250 шт.
Номер: 5683551 концевые заглушки с отверстием
Номер: 5683552 концевые заглушки без отверстия

РОССИЙСКАЯ ФЕДЕРАЦИЯ
ОБЩЕСТВО С ОГРАНИЧЕННОЙ ОТВЕТСТВЕННОСТЬЮ
“ТОРГОВЫЙ ДОМ ВЛАДЭЛЕКТРОКАБЕЛЬ ”

142101, Московская область, г. Подольск, ул. Плещеевская, д.11А, стр.2, пом.16
ИНН 3306010467, КПП 503601001, Код ОКПО 93554257

Регулируемые светодиодные модули S2 с изменяемой цветовой температурой
Оптика S2
- ультра узкий полный угол оптической системы 2%

Технические данные

- Материал: ПММА
- Высокий КПД до 93%
- Максимально допустимая температура: 80 °C
- Крепление клипсами металлической пластины с толщиной стенки 0.6–0.8 ммм или алюминиевых профилей
- С платами S2 может использоваться любая оптика без фиксаторов. Если крепежные отверстия платы не совпадают, то плату нельзя закрепить на оптике.
- Оптика с фиксаторами поставляется для LED модулей из линейки LED Line S2 плат.

Световые характеристики
• Оптическое излучение по всей поверхности оптической системы

Применяемые стандарты

EN 62031
LED модули для общего освещения – Требования безопасности
EN 62471
Фотобиологическая безопасность для осветительных систем

Гарантия на продукцию - 10 лет